Príloha č. 5
k vyhláške Ministerstva vnútra
Slovenskej republiky č. 84/1997 Z. z.

PRÍKLAD UMIESTNENIA DREVENEJ KONŠTRUKCIE V BLÍZKOSTI KOMÍNOVÝCH TELIES

Rozmery v mm

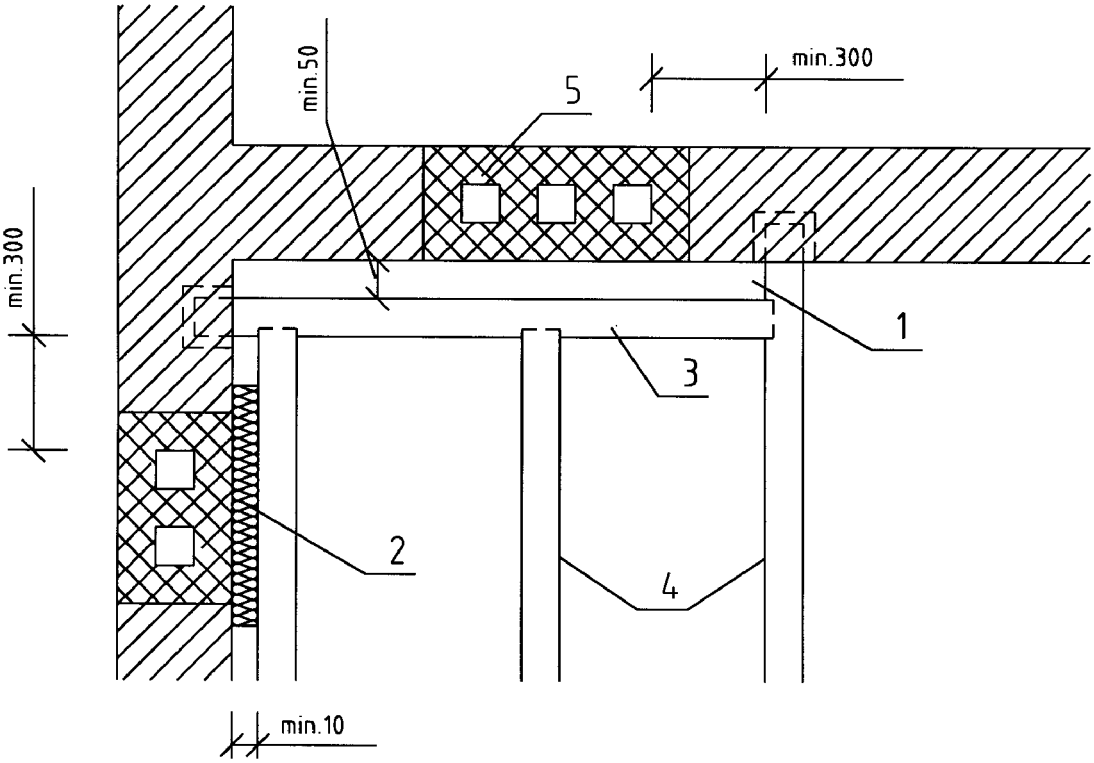

1 – minimálna voľná bezpečná vzdialenosť – 50 m
2 – bezpečná vzdialenosť zmenšená nehorľavou tepelnou izoláciou s hrúbkou 10 mm
3 – trámová výmena
4 – nosný trám
5 – murivo komína